Pose TASK LIGHT LED

POTL11xx

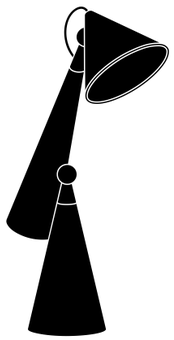

1x

DESIGN RESEARCH LTD
The Coal Office, 1 Bagley Walk,
Kings Cross
London N1C 4PQ
United Kingdom
www.tomdixon.net

TOM DIXON ITALIA SRL
Viale Monte Santo N. 4
20124 Milano
Italia
www.tomdixon.net/eu

1

Contents

X1

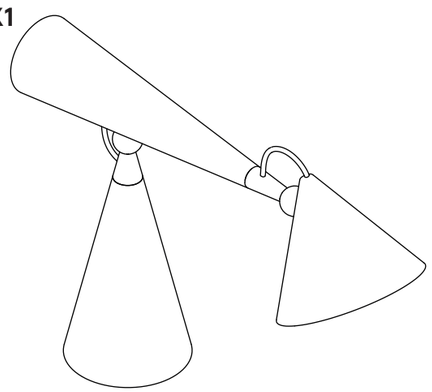

24V ⎓ 0.75A DC input.
Maximum 6 Watt dimmable LED lightsource.

2

Before you start

Vor dem Start • Antes de começar • Prima di iniziare • Antes de começar • Avant de commencer • Voordat je begint • Innan du börjar • Før du starter • 开始之前 • 始める前に•시작하기 전에

EN Please read the instructions carefully before use. • Retain this instruction booklet for future reference. If the product is sold please pass onto new owner.

DE Bitte lesen Sie die Anweisungen sorgfältig durch, bevor Sie das Produkt verwenden. • Bewahren Sie dieses Anleitungsbuch für zukünftige Referenzen auf. Wenn das Produkt verkauft wird, geben Sie es bitte an den neuen Besitzer weiter.

ES Por favor, lea las instrucciones cuidadosamente antes de usar. • Guarde este manual de instrucciones para futuras referencias. Si el producto es vendido, por favor entréguelo al nuevo propietario.

IT Si prega di leggere attentamente le istruzioni prima dell'uso. • Conservare questo manuale di istruzioni per riferimenti futuri. Se il prodotto viene venduto, passarlo al nuovo proprietario.

PT Por favor, leia as instruções cuidadosamente antes de usar. • Guarde este manual de instruções para referência futura. Se o produto for vendido, por favor passe para o novo proprietário.

FR Veuillez lire attentivement les instructions avant utilisation. • Conservez ce livret d'instructions pour référence future. Si le produit est vendu, veuillez le transmettre au nouveau propriétaire.

NL Lees de instructies zorgvuldig door voordat u het product gebruikt. • Bewaar deze handleiding voor toekomstige referentie. Als het product wordt verkocht, geef het dan door aan de nieuwe eigenaar.

SV Vänligen läs instruktionerna noggrant innan användning. • Spara den här instruktionsboken för framtida referens. Om produkten säljs, skicka den vidare till den nya ägaren.

DA Læs venligst instruktionerne omhyggeligt inden brug. • Gem denne instruktionsbog til fremtidig reference. Hvis produktet sælges, skal det overdrages til den nye ejer.

ZH 请在使用前仔细阅读说明书。• 保留本说明书以备将来参考。如果产品被出售，请将其移交给新所有者

JA ご使用前に必ず取扱説明書をよくお読みください。• 必要な際に参照できるように、取扱説明書を大切にご保管ください。• 製品が販売される場合は、新しい所有者にお引き渡しください。

KO 사용 설명서를 사용하기 전에 반드시 지침을 주의 깊게 읽어주세요.
• 이 설명서는 나중을 위해 보관해 주세요. 제품을 판매할 경우, 새로운 소유자에게 설명서를 전달해 주세요.

AR يرجى الاحتفاظ بكتيب التعليمات هذا للرجوع إليه في المستقبل. إذا تم بيع المنتج، يرجى تمريره إلى المالك الجديد • يرجى قراءة التعليمات بعناية قبل الاستخدام

3

Warning

Warnung • Advertencia • Avvertimento • Aviso • Avertissement • Waarschuwing • Varning • Advarsel • 警告 • 警告 • 경고 يحتحذير

EN This product is for indoors use only. • Use only the recommended cable for the product. • If in any doubt consult a qualified electrician. • The finish is only guaranteed against normal non-aggressive atmospheric conditions. • Do not fit in locations near heat source, direct sunlight, the sea, or in polluted atmospheres. DRY LOCATIONS ONLY.

DE Dieses Produkt ist nur für die Verwendung in Innenräumen geeignet. • Verwenden Sie nur das empfohlene Kabel für das Produkt. • Bei Zweifeln wenden Sie sich an einen qualifizierten Elektriker. • Die Oberfläche ist nur gegen normale, nicht aggressive atmosphärische Bedingungen garantiert. • Nicht in der Nähe von Wärmequellen, direktem Sonnenlicht, dem Meer oder in verschmutzten Atmosphären anbringen. NUR FÜR TROCKENE ORTE.

ES Este producto es solo para uso en interiores. • Use únicamente el cable recomendado para el producto. • En caso de duda, consulte a un electricista cualificado. • El acabado solo está garantizado contra condiciones atmosféricas normales y no agresivas. • No instale en lugares cercanos a fuentes de calor, luz solar directa, el mar o en atmósferas contaminadas. SOLO PARA LUGARES SECOS.

IT Questo prodotto è solo per uso interno. • Utilizzare solo il cavo raccomandato per il prodotto. • In caso di dubbi, consultare un elettricista qualificato. • La finitura è garantita solo contro condizioni atmosferiche normali e non aggressive. • Non installare in luoghi vicini a fonti di calore, luce solare diretta, il mare o in atmosfere inquinate. SOLO PER AMBIENTI ASCIUTTI.

PT Este produto é apenas para uso interno. • Utilize apenas o cabo recomendado para o produto. • Em caso de dúvida, consulte um eletricista qualificado. • O acabamento é garantido apenas contra condições atmosféricas normais e não agressivas. • Não instale em locais próximos a fontes de calor, luz solar direta, o mar ou em atmosferas poluídas. APENAS PARA LOCAIS SECOS.

FR Ce produit est destiné uniquement à une utilisation en intérieur. • Utilisez uniquement le câble recommandé pour le produit. • En cas de doute, consultez un électricien qualifié. • La finition n'est garantie que contre les conditions atmosphériques normales non agressives. • Ne pas installer à proximité de sources de chaleur, de lumière solaire directe, de la mer ou dans des atmosphères polluées. UNIQUEMENT POUR DES LIEUX SECS.

NL Dit product is alleen geschikt voor gebruik binnenshuis. • Gebruik alleen de aanbevolen kabel voor het product. • Raadpleeg bij twijfel een gekwalificeerde elektricien. • De afwerking is alleen gegarandeerd tegen normale, niet-agressieve atmosferische omstandigheden. • Niet plaatsen in de buurt van warmtebronnen, direct zonlicht, de zee of in vervuilde omgevingen. ALLEEN VOOR DROGE LOCATIES.

SV Denna produkt är endast avsedd för användning inomhus. • Använd endast den rekommenderade kabeln för produkten. • Vid osäkerhet, kontakta en kvalificerad elektriker. • Ytbehandlingen garanteras endast mot normala, icke-aggressiva atmosfäriska förhållanden. • Installera inte nära värmekällor, direkt solljus, havet eller i förorenade miljöer. ENDAST FÖR TORRA PLATSER.

DA Dette produkt er kun til indendørs brug. • Brug kun det anbefalede kabel til produktet. • Hvis der er tvivl, kontakt en kvalificeret elektriker. • Finishen er kun garanteret mod normale ikke-aggressive atmosfæriske forhold. • Må ikke monteres i nærheden af varmekilder, direkte sollys, havet eller i forurenede omgivelser. KUN TIL TØRRE LOKATIONER.

ZH 本产品仅适用于室内使用。 • 仅使用推荐的产品电缆。 • 如有疑问，请咨询合格的电工。 • 表面处理仅在正常、非侵蚀性的大气条件下有效。 • 不要安装在靠近热源、直射阳光、海边或污染环境中的位置。 仅适用于干燥位置。

JA この製品は屋内でのみ使用してください。• 製品に推奨されるケーブルのみを使用してください。• 不明な点がある場合は、資格のある電気技師に相談してください。• 仕上げは、通常の非侵食性の大気条件でのみ保証されます。• 熱源、直射日光、海、または汚染された環境の近くには取り付けないでください。乾燥した場所でのみ使用可。

KO 이 제품은 실내에서만 사용하십시오. • 제품에 권장되는 케이블만 사용하십시오. • 의심스러운 경우, 자격 있는 전기기사에게 문의하세요. • 마감은 정상적이고 비공격적인 대기 조건에서만 보장됩니다. • 열원, 직사광선, 바다 또는 오염된 환경 근처에 설치하지 마십시오. 건조한 장소에서만 사용 가능.

AR هذا المنتج مخصص للاستخدام الداخلي فقط. • استخدم فقط الكابل الموصى به للمنتج. • في حال الشك، استشر كهربائيًا مؤهلًا. • الطلاء مضمون فقط ضد الظروف الجوية العادية غير المعتادة. • لا تقم بتركيبه في أماكن قريبة من مصدر حرارة، أشعة الشمس المباشرة، البحر أو في أجواء ملوثة. للاستخدام في الأماكن الجافة فقط.

4

Cleaning instructions and care

Reinigungshinweise und Pflege • Instrucciones de limpieza y cuidado • Istruzioni per la pulizia e la cura • Instruções de limpeza e cuidado • Instructions de nettoyage et d'entretien • Reinigingsinstructies en verzorging • Rengöringsinstruktioner och skötsel Rengøringsinstruktioner og pleje • 清洁说明和护理 • クリーニングとお手入れ方法•청소 지침 및 관리• تعليمات التنظيف والعناية

EN Clean with a soft dry cloth • Do not use polishing agents, water or abrasive materials when cleaning. • Always switch off electricity supply before cleaning. • This product contains a light source of energy efficiency class D. • The light source contained in this luminaire shall only be replaced by the manufacturer or his service agent or a similar qualified person. Contact Tom Dixon for spare parts.

DE Reinigen Sie mit einem weichen, trockenen Tuch. • Verwenden Sie keine Poliermittel, Wasser oder abrasive Materialien beim Reinigen. • Schalten Sie immer vor dem Reinigen die Stromversorgung aus. • Dieses Produkt enthält eine Lichtquelle der Energieeffizienzklasse D. • Die Lichtquelle in dieser Leuchte darf nur vom Hersteller oder seinem Servicevertreter oder einer ähnlich qualifizierten Person ausgetauscht werden. • Kontaktieren Sie Tom Dixon für Ersatzteile.

ES Limpiar con un paño suave y seco. • No utilizar agentes pulidores, agua o materiales abrasivos al limpiar. • Siempre apagar el suministro de electricidad antes de limpiar. • Este producto contiene una fuente de luz de clase de eficiencia energética D. • La sorgente luminosa contenuta in questo apparecchio luminoso può essere sostituita solo dal produttore o dal suo agente di assistenza o da una persona altrettanto qualificata. • Póngase en contacto con Tom Dixon para piezas de repuesto.

IT Pulire con un panno morbido e asciutto. • Non utilizzare agenti lucidanti, acqua o materiali abrasivi durante la pulizia. • Spegnere sempre l'alimentazione elettrica prima della pulizia. • Questo prodotto contiene una fonte luminosa di classe di efficienza energetica D. • A fonte de luz contida nesta luminária só deve ser substituída pelo fabricante ou seu agente de serviço ou por uma pessoa qualificada semelhante. • Contattare Tom Dixon per pezzi di ricambio.

PT Limpar com um pano macio e seco. • Não utilizar agentes de polimento, água ou materiais abrasivos durante a limpeza. • Sempre desligar o fornecimento de eletricidade antes de limpar. • Este produto contém uma fonte de luz de classe de eficiência energética D. • La source lumineuse contenue dans ce luminaire ne doit être remplacée que par le fabricant, son agent de service ou une personne qualifiée similaire. • Entre em contato com a Tom Dixon para peças de reposição.

FR Nettoyer avec un chiffon doux et sec. • Ne pas utiliser de produits de polissage, d'eau ou de matériaux abrasifs lors du nettoyage. • Toujours éteindre l'alimentation électrique avant le nettoyage. • Ce produit contient une source lumineuse de classe d'efficacité énergétique D. La source lumineuse contenue dans ce luminaire ne doit être remplacée que par le fabricant, son agent de service ou une personne qualifiée similaire. • Contactez Tom Dixon pour les pièces de rechange.

NL Reinig met een zachte droge doek. • Gebruik geen poetsmiddelen, water of schuurmaterialen bij het schoonmaken. • Schakel altijd de stroomtoevoer uit voordat u gaat schoonmaken. • Dit product bevat een lichtbron van energie-efficiëntieklasse D. • De lichtbron in deze armatuur mag alleen worden vervangen door de fabrikant of zijn serviceagent of een soortgelijk gekwalificeerd persoon. • Neem contact op met Tom Dixon voor reserveonderdelen.

SV Rengör med en mjuk, torr trasa. • Använd inte polermedel, vatten eller slipande material vid rengöring. • Stäng alltid av strömförsörjningen innan rengöring. • Denna produkt innehåller en ljuskälla av energiklass D. • Ljuskällan i denna armatur får endast ersättas av tillverkaren eller hans serviceagent eller en liknande kvalificerad person. • Kontakta Tom Dixon för reservdelar.

DA Rengør med en blød, tør klud. • Brug ikke poleringsmidler, vand eller skurematerialer under rengøring. • Sluk altid for strømforsyningen inden rengøring. • Dette produkt indeholder en lyskilde i energieffektivitetsklasse D. • Lyset i denne armatur må kun udskiftes af producenten eller hans serviceagent eller en lignende kvalificeret person. • Kontakt Tom Dixon for reservedele.

ZH 请使用软干布清洁。• 清洁时请勿使用抛光剂、水或磨料。• 清洁前请务必关闭电源。• 本产品含有D级能效等级的光源。此灯具中的光源只能由制造商或其服务代理商或类似合格的人更换 • 联系汤姆·迪克森以获取备件

JA 柔らかい乾いた布で清掃してください。• 清掃時には研磨剤、水、または硬い材料は使用しないでください。• 清掃する前に必ず電源を切ってください。 • この製品にはDクラスのエネルギー効率の光源が含まれています。この照明器具に含まれる光源は、製造業者、そのサービス代理人、または同等の資格を持つ者によってのみ交換されるべきです • スペアパーツにはトム・ディクソンに連絡してください.

KO 부드러운 마른 천으로 닦아주세요. • 청소할 때 광택제, 물 또는 연마 재료를 사용하지 마세요. • 청소하기 전에 항상 전원을 차단하세요. • 이 제품에는 에너지 효율 등급 D의 광원이 포함되어 있습니다. • 이 조명 기구에 포함된 광원은 제조업체나 서비스 대리점, 또는 유사한 자격을 갖춘 전문가만 교체할 수 있습니다. 예비 부품에 대해서는 Tom Dixon에 문의하세요.

AR D. • قم بإيقاف توريد الكهرباء دائمًا قبل التنظيف. • عدم استخدام وكلاء التلميع أو الماء أو المواد الكاشطة عند التنظيف. • تنظيف بقطعة قماش جافة وناعمة. هذا المنتج يحتوي على مصدر ضوء من فئة كفاءة الطاقة D. • لا يجب استبدال مصدر الضوء المتضمن في هذا الوحدة الضوئية إلا من قبل الشركة المصنعة أو وكيل الخدمة أو شخص مؤهل مماثل. • اتصل بتوم ديكسون للحصول على قطع الغيار.

5

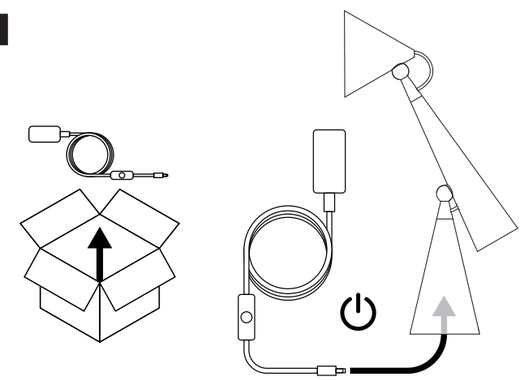

6

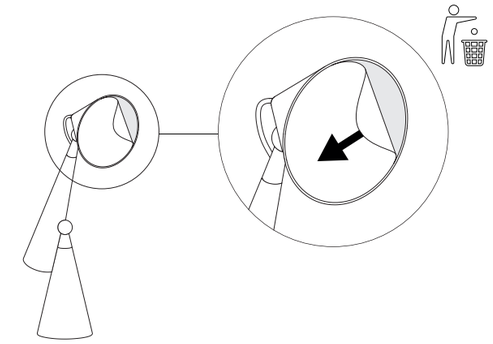
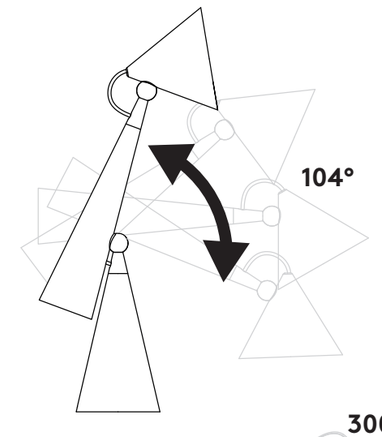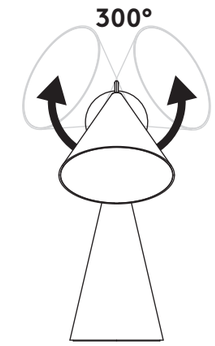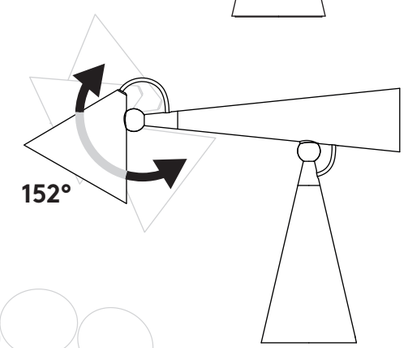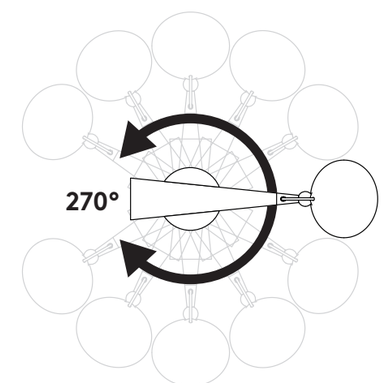
7